Felhasználói kézikönyv

TESLONG

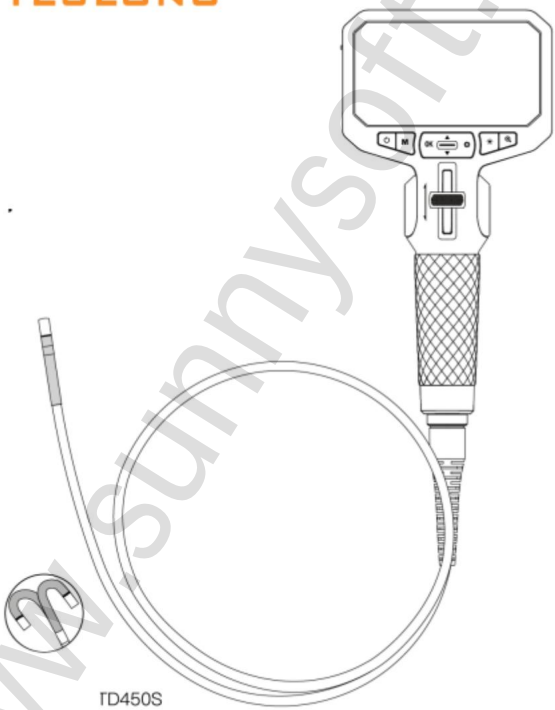

www.sunnysoft.cz

Kérjük, az első használat előtt figyelmesen olvassa el ezt a kézikönyvet. Őrizze meg a kézikönyvet későbbi használatra.

A megjelenített képek és illusztrációk a készülék típusától függően változhatnak.

A Teslong TD450S csuklós boreszkóp érdekes újdonság a barkácsolók és a tapasztalt szakemberek számára. Ez a boreszkóp különösen alkalmas kanyarokkal és ívekkel rendelkező szűk terek, például autómotorok, égésterek és kipufogócsövek vizsgálatára. Az autójavítások nélkülözhetetlen eszköze. A boreszkóp egyedülálló hőmérséklet-védelmi funkcióval rendelkezik, és kétirányú, 180 fokos elforgatással van felszerelve, amely lehetővé teszi a felhasználók számára, hogy kis helyeket vizsgáljanak meg, és élénk és tiszta videót és képeket továbbítsanak a készülék képernyőjére.

Figyelmeztetés: A termék használata előtt kérjük, figyelmesen olvassa el ezt a kézikönyvet, és kövesse az utasításokat, hogy elkerülje a termék károsodását.

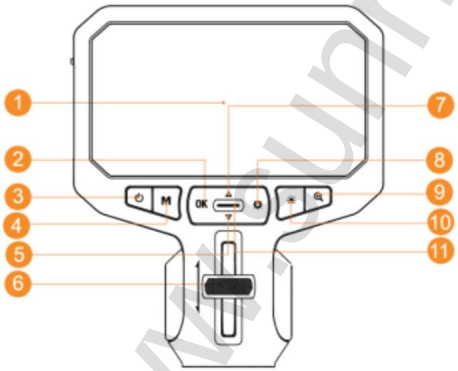

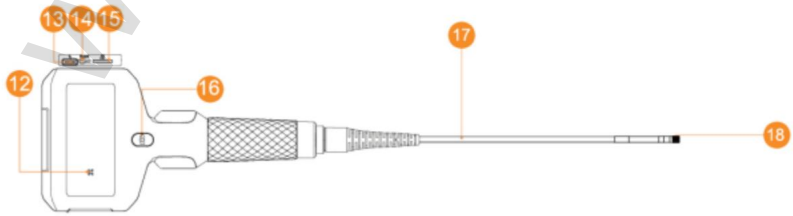

www.sunnysoft.cz

1db 4,5 hüvelykes HD képernyő
2 OK
3 Tápellátás (BE/KI)
4 mód
5 Le
6 Artikulációs vezérlés
7 Fel
8 Beállítások
9 Nagyítás
10 Fényképezőgép beállítása
11 Bekapcsolásjelző
12 Hangszóró
13 Type-C töltőport
14 Visszaállítás
15 TF memóriakártya
16 Fénykép/Videó gomb
17 Szonda kábel
18 Kamera

Megjegyzés: A munkakörnyezet hőmérséklete nem haladhatja meg a 70°C-ot. Csak a kamera szonda vízálló.

Specifikace			
Fotoaparát	Průměr fotoaparátu	8,5 mm	
	Délka sondy kamery	5 stop (1,55 m)	
	Materiál kamerové sondy	Flexibilní nerezová ocel	
	Kamerové čočky	Single-Lens	Duální objektiv
	Megapixel	2,0 MP	1,0 MP
	FOV	70°	70°
	Hloubka pole	20~100 mm	
	Senzor	1/6 CMOS	
	Úhel rotace	Maximálně 210°	
	Světelný zdroj fotoaparátu	8 LED světel	8+1 LED světla

⚠ Tipy: Pro dosažení maximálního úhlu kloubu by neměl být kabel stočený do kruhu

Monitor	Velikost obrazovky	4,5 palce
	Nastavení LED	Podporováno
	Zdroj napájení	3000mAh lithium-polymerová baterie
	Pracovní doba	Asi 4h
	Jazyk	Podporuje 8 různých jazyků
	Úložný prostor	Standardní 32GB-TF karta (maximálně 64GB)

www.sunnysoft.cz

Stav ikony

: Režim fotografie
: Režim videa
:Žádná karta TF
:S kartou TF

: Okamžitě nabito
: Výkon 25 %
: Výkon 50 %
: Výkon 75 %
: Plná baterie
:Nabíjení

:Automatický alarm při překročení 75°C vypnutí při překročení 85°C

Návod k obsluze

a Zapnutí/vypnutí:

Dlouhým stisknutím tlačítka napájení na 2s zapněte monitor, rozsvítí se zelený indikátor napájení a zobrazí se zelený indikátor napájení. Pro vypnutí dlouze stiskněte 2s.

b Nastavení LED:

Zapněte, LED diody mají tři úrovně jasu. Stiskněte tlačítko úrovně jasu, čtvrté stisknutí zhasne LED. jednou pro přepnutí mezi třemi

c režim:

M		▲	▼	
Režim 1	Vyfotit	Zvětšení	Otočit o 180°	• Nabídka nastavení
Režim 2	Spustit nebo ukončit video	Zvětšení	Otočit o 180°	• Nabídka nastavení
Režim 3		O stránku nahoru	O stránku dolů	• Smazat fotografii nebo video

Po zapnutí datumovky se při pořizování fotografie nebo videa v pravém dolním rohu fotografie nebo videa zobrazí datum.

V režimu fotografie nebo videa stiskněte monitor dvakrát pro přístup k následujícímu nastavení:

Automatické vypnutí: můžete vybrat „Vypnuto“, „5 minut“ nebo „10 minut“. Automatické vypnutí nastane po minutách, které si zvolíte, pokud nezvolíte „Vypnuto“ a funkce není deaktivována.

Nastavení jazyka:

Podporuje zjednodušenou čínštinu, japonštinu, angličtinu, francouzštinu, němčinu, italštinu, španělštinu a Русский, výchozí je angličtina.

www.sunnysoft.cz

d Zorné pole nastavovací čočky:

Zorné pole objektivu lze upravit o 210° otáčením kloubového kolečka doleva a doprava.

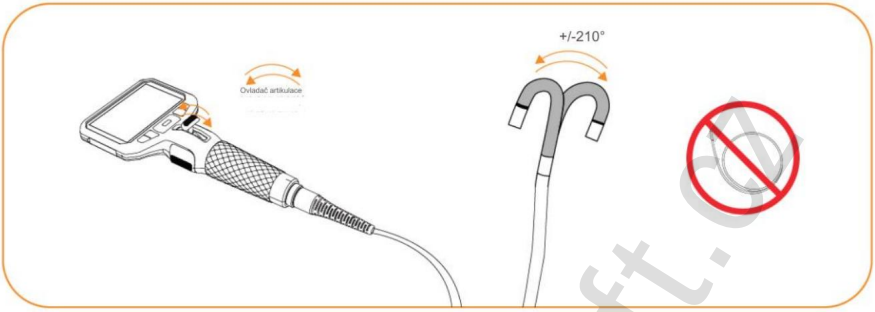

Tipy: Pro dosažení maximálního úhlu kloubu by neměl být kabel stočený do kruhu

Jak přepnout zobrazení fotoaparátu (pouze pro duální objektiv)

Podržením tlačítka fotografie přepnete pohled na přední/boční fotoaparát.

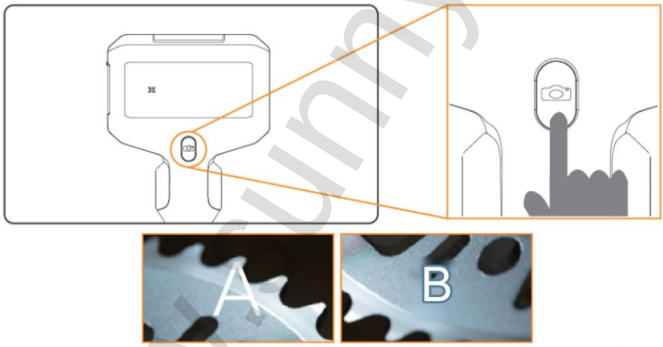

Přeneste soubory fotografií/videí do počítače

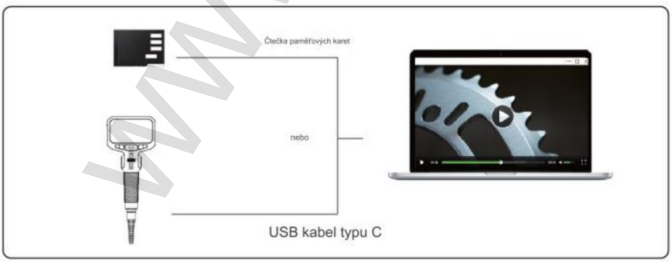

1. K přímému přenosu dat použijte čtečku karet TF.
2. Chcete-li přenášet soubory, připojte počítač kabelem USB typu C.

www.sunnysoft.cz

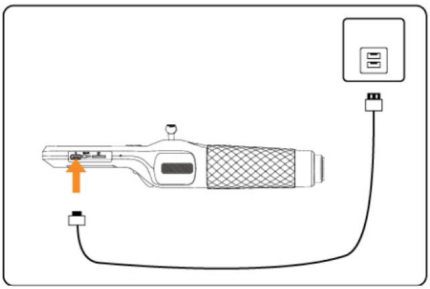

K nabíjení zařízení použijte vhodnou USB nabíječku a kabel.

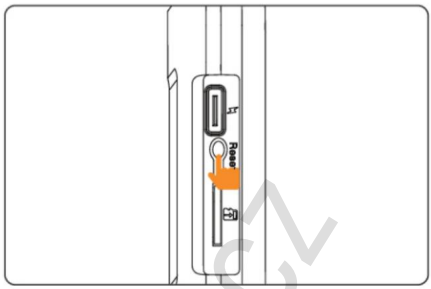

Pokud se zařízení zhroutí, obnovte jej stisknutím tlačítka reset.

Ochrana životního prostředí EU

Odpadní elektrické výrobky by neměly být likvidovány s domovním odpadem. Recyklujte tam, kde existuje zařízení. Informujte se u místního úřadu popř prodejce pro poradenství v oblasti recyklace.

Prostředí aplikace

Pro profesionální personál údržby a inspekce může být tento přenosný kloubový endoskop použit ke kontrole míst neviditelných pro lidské oko bez demontáže nebo poškození. Jedná se o perfektní nástroj pro provádění přesných inspekcí motorů, automobilů, HVAC, instalatérství, počítačů, budov, elektrických a dalších...

Provozní prostředí	Kamerová sonda	Ve vzduchu: -10 °C až 70 °C
		Ve vzduchu: -10 °C až 45 °C
Vstupní napětí	Ovladač	DC 5V
Vlhkost vzduchu		10 % až 80 %

Popis baterie

- K nabíjení tohoto zařízení používejte 5V nabíječku pro domácnost, která splňuje bezpečnostní předpisy. • Toto zařízení může při nabíjení fungovat.
- Pokud zařízení delší dobu nepoužíváte, zajistěte, aby bylo nabito alespoň jednou za 3 měsíce, aby nedošlo k neopravitelnému poškození způsobenému nadměrným vybitím baterie.

www.sunnysoft.cz

OZNÁMENÍ

Před použitím tohoto produktu si pečlivě přečtěte tento návod a dodržujte pokyny, abyste předešli poškození.

- Demontáž tohoto produktu je zakázána a společnost nenese odpovědnost za žádné ztráty způsobené neoprávněnou demontáží tohoto produktu.
- Neškrábejte produkt o tvrdé předměty, aby nedošlo k poškrábání, oděru nebo jinému poškození hardwaru.
- Uvědomte si prosím, že nechráněné kovové části tohoto produktu jsou vodivé, vyhýbejte se prosím kontaktu s elektrickými obvody pod napětím.
- Uchovávejte tento výrobek mimo dosah dětí.
- Toto není lékařský produkt, NENÍ určen k použití v těle zvířat.
- Udržujte produkt v čistotě a vyhněte se přímému působení oleje nebo korozivních kapalin.
- Tento výrobek není vodotěsný, vyhněte se kontaktu s kapalinami.
- Před vytažením stočené hadičky se ujistěte, že se číselník vrátil do neutrální polohy. Neotáčejte agresivně voličem.
- Neotáčejte ani netahejte za kloubovou sondu v přední části cívky.
- Zacházejte prosím opatrně, neohýbejte kamerovou sondu nadměrně, limit ohybu trubky je jeden kruh.

Elosztó
Sunnysoft sro
Kovanecka 2390/1a
190 00 Prága 9
Csehország
www.sunnysoft.cz

www.sunnysoft.cz

TESLONG

Articulating Borescope User Manual

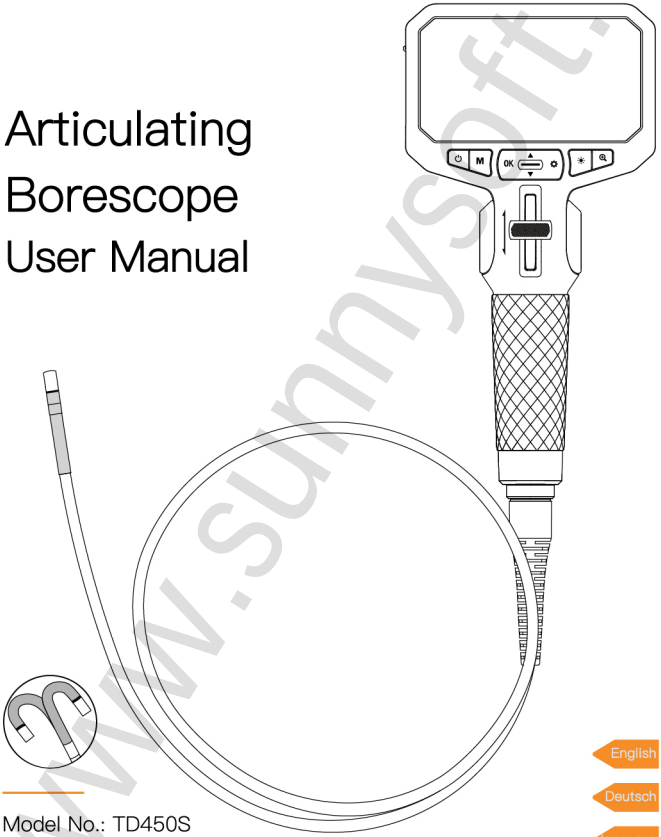

Model No.: TD450S

English

Deutsch

Japanese

www.sunnysoft.cz

The Teslong TD450S articulating borescope is an exciting new product for DIY mechanics and experienced professionals. This borescope is particularly adept at inspecting narrow spaces with bends and turns, such as car engines, combustion chambers, and exhaust manifolds.
It is an essential tool for car repairs. The borescope has a unique temperature protection function and is equipped with two-way 180-degree steering, which allows users to inspect small spaces and transmit vivid, clear video and pictures on the device screen.

⚠ Warning: Please read this manual carefully before using the product and follow the instructions to avoid damage.

Product Instruction

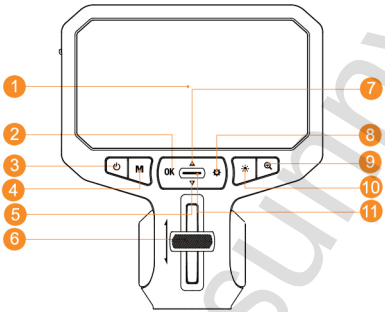

No.	Name
1	4.5-inch HD Screen
2	OK
3	Power (ON/OFF)
4	Mode
5	Down
6	Articulation Control
7	Up
8	Settings
9	Zoom
10	Camera Light Adjustment
11	Power Indicator
12	Speaker
13	Type-C Charging Port
14	Reset
15	TF Memory Card
16	Photo/Video Button
17	Probe Cable
18	Camera

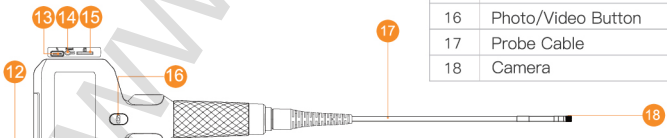

Note: The temperature of the working enviroment cannot exceed 70 °C.
Only the camera probe is waterproof.

English

© Sunnysoft s.r.o., distributor

www.sunnysoft.cz

Specifications

Camera	Camera Diameter	8.5mm	
	Camera Probe Length	5ft (1.55m)	
	Camera Probe Material	Flexible Stainless Steel	
	Camera Lens	Single-Lens	Dual-Lens
	Megapixel	2.0 MP	1.0 MP
	FOV	70°	70°
	Depth of Field	20~100mm	
	Sensor	1/6 CMOS	
	Rotation Angle	Maximum 210 °	
	Camera Light Source	8 Led Lights	8+1 Led Lights

⚠ Tips: To achieve the max articulation angle, the cable should not be coiled in a circle

Monitor	Screen Size	4.5-inch
	LED Adjustment	Supported
	Power Supply	3000mAh Lithium Polymer Battery
	Work Time	About 4h
	Language	Supports 8 Different Languages
	Storage	Standard 32GB-TF Card (Maximum 64GB)

Icon State

:Photo Mode :Video Mode :No TF Card :With TF Card

:Charged Up Immediately :Power 25% :Power 50% :Power 75% :Full Battery :Charging

⚠ :Automatic alarm when over 75℃ power off when over 85℃

Operation Guide

ⓐ Power ON/OFF:

Long Press the power button 2s to power on, the monitor will light up and and displays green power indicator will turn on. Long press 2s to power off.

ⓑ LED Adjustment:

Power on, the LEDs have three levels of brightness. Press the button once to toggle through three levels of brightness, the fourth press will turn the LEDs off.

© Sunnysoft s.r.o., distributor

www.sunnysoft.cz

Mode:

M		▲	▼	
Mode 1	Take Photo	Magnification	Rotate 180°	·Settings Menu
Mode 2	Start or Finish Video	Magnification	Rotate 180°	·Settings Menu
Mode 3		Page up	Page down	·Delete photo or video

After the date stamp is turned on, when you take a photo or video, the date will be displayed in the lower right corner of the photo or video.

In the photo or video mode, press the monitor ⚙ twice to access the following setting:

Automatic shutdown: you can choose "Off", "5 minutes", or "10 minutes", Automatic shutdown occurs after the minutes you choose unless you choose "Off" and the feature is disabled.

Language setting:

Supports "Simplified Chinese", "Japanese", "English", "French", "Deutsch", "Italiano", "Espanol" and "Русский", default is "English".

Adjustment Lens Field Of View:

The lens field of view can be adjusted 210° by rotating the articulation wheel left and right.

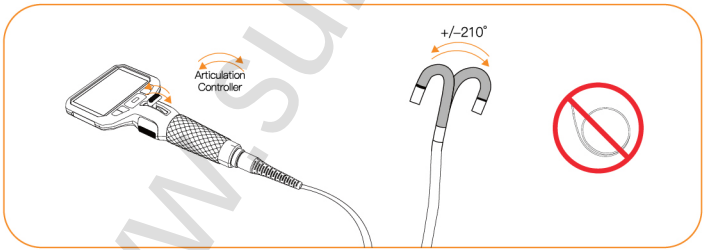

⚠ Tips: To achieve the max articulation angle, the cable should not be coiled in a circle

© Sunnysoft s.r.o., distributor

www.sunnysoft.cz

How to Switch the view of Camera (Only for Dual Lens)

Hold the photo button to switch the view of the Front Camera/Side Camera.

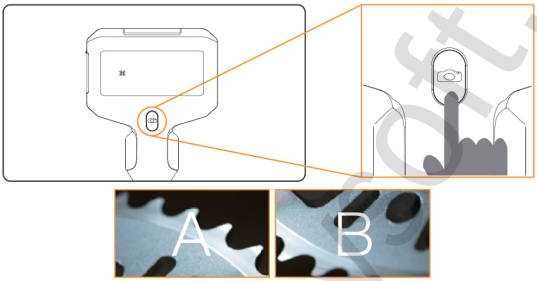

Transfer photo/video files to your computer

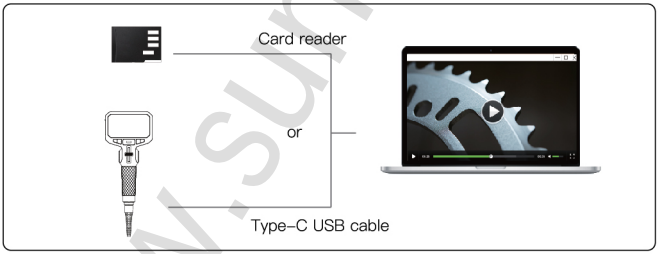

1. Use a TF card reader to transfer data directly.
2. Contect your computer with a Type-C USB cable to transfer files.

www.sunnysoft.cz

© Sunnysoft s.r.o., distributor

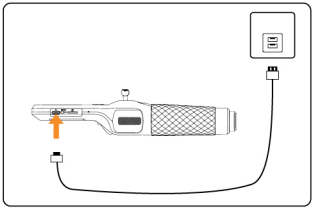

Please use an appropriate USB wall charger and cable to charge your device.

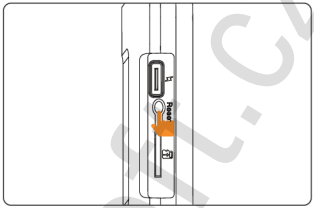

If the device crashes, please press the reset button to restore it.

EU Environmental Protection

Waste electrical products should not be disposed with household waste. Please recycle where facilities exist. Check with your local authority or retailer for recycling advice.

Application Environment

For professional maintenance and inspection personnel, this portable, articulating endoscope can be used to inspect locations invisible to the human eye without disassembly or damage. This is the perfect tool to perform precision inspections of engines, automobiles, HVAC, plumbing, computers, buildings, electrical, and more...

Operating Environment	Camera Probe	In The Air: -10˚C to 70˚C
	Controller	In The Air: -10˚C to 45˚C
Input Voltage		DC5V
Humidity		10% to 80%

www.sunnysoft.cz

© Sunnysoft s.r.o., distributor

Battery Description

- Please use a 5V household charger that meets safety regulations to charge this device.
- This device can work while charging.
- If you do not use the device for a long time, please ensure that it is charged at least once every 3 months to prevent irreparable damage caused by excessive battery discharge.

NOTICE

Please read this manual carefully before using this product, and follow the instructions to avoid damage.

- Disassembly of this product is forbidden, and the compay is not responsible for any loss caused by unauthorized disassembly of this product.
- Do not scrape the product against hard objects to avoid scratches, abrasion, or other hardware damage.
- Please note that the exposed metal parts of this product are conductive, please avoid exposure to live electrical circuits.
- Keep this product out of the reach of children.
- This is not a medical product, it is NOT intended to be used in any animal body.
- Keep the product clean and avoid direct exposure to oil or corrosive liquids.
- This product is not waterproof, please avoid contact with liquids.
- Make sure the dial returns to the neutral position before pulling out the coiled tubing. Do not turn the dial aggressively.
- Do not twist or pull the articulating probe at the front of the coil.
- Please handle gently, do not bend the camera probe excessively, the bending limit of the tube is one circle.

www.sunnysoft.cz

© Sunnysoft s.r.o., distributor